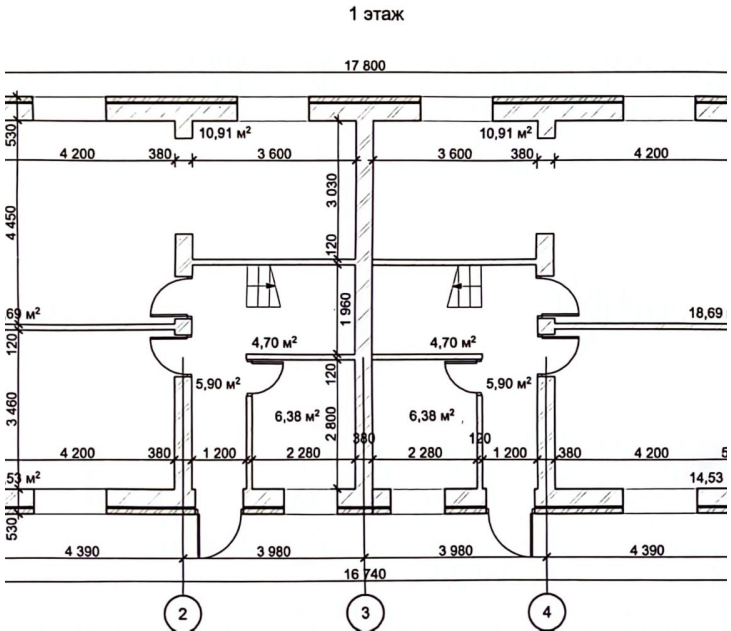

Продажа

таунхаус 120 м² на участке 5.2 сот.

деревня Алешково Ярославский район,

Ярославская обл, Ярославский р-н, деревня Алешково

руб. **7 300 000**

Дом сдан!Продается 2- х этажный ТАУНХАУС 2023 г постройки в обустраивающемся коттеджном поселке Грин-Парк-2, за ТЦ Глобус, в 5 минутах от ОБЛАСТНОЙ больницы, 15 минут до Центра города. Заезд в поселок с двух сторон: один со стороны ТЦ Глобус, второй с Областной больницы. Рядом с поселком: Леруа Мерлен, Глобус.В поселке есть магазин, остановка автобуса.
Запущено маршрутное такси №132 через поселок. Ходит каждые 30 минут.
Дом находиться на закрытой улице, хороший круглогодичный подъезд.
Фундамент - монолитная плита, стены- кирпич, железобетонные перекрытия.Кровля - металлопрофиль.Электричество 3 фазы, 220/380, 15 кВт. Окна ПВХ.
1 - этаж - кухня-гостинная, комната,с/у, гардеробная, 2 - этаж - 3 комнаты + с/у.
В стоимость включено: сам дом, земельный участок, стены подготовлены под поклейку обоями,теплые водяные полы на 1 этаже, радиаторы на втором, подводка всей электрики (разведена в доме). Отопление от газового котла. Вода - индивидуальная скважина 40 метров (заведена в дом и разведена) . Канализация - очистная станция биологической очистки Диамант (заведена в дом и разведена).
Подходит под все виды ипотеки. Работаем с ипотекой без первоначального взноса.
Возможность доделать дом "под ключ".
Продажа от юр. лица!!!

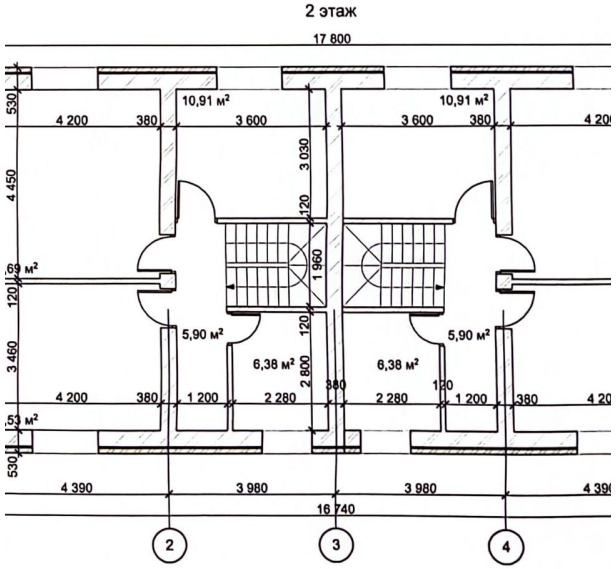

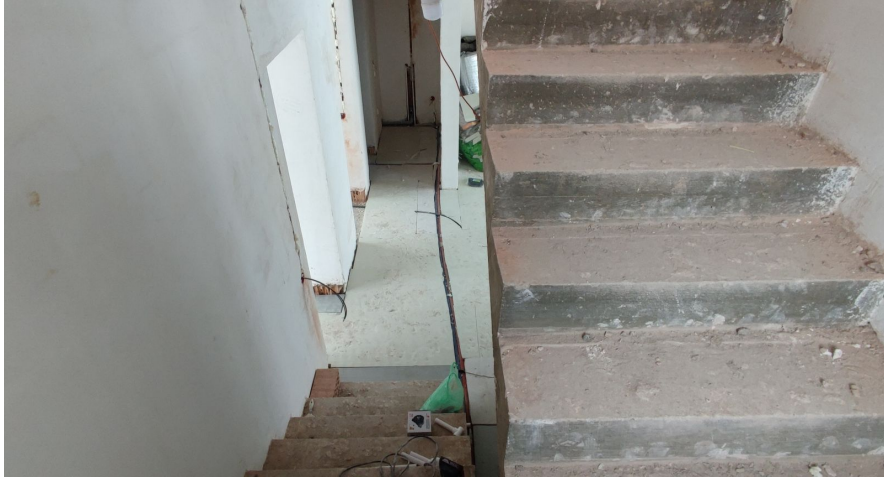

Тип объекта: **таунхаус**
Общая площадь: **120 м²**
Количество комнат: **4**
Подвальное помещение: **нет**
Материал стен: **Кирпич**
Санузел: **в доме**
Удобства: **газ,электричество,канализация,остановка,магазины**
Тип сделки: **прямая**

Тип дома: **кирпичный**
Площадь участка: **5.2 сот.**
Количество этажей: **2**
Год постройки: **2023**
Тип участка: **ИЖС**
Душ: **В доме**
Расстояние до города: **1**
Возможность онлайн показа: **Да**